# 西三河都市計画事業
# 刈谷野田北部土地区画整理事業
# 換　地　図　　S=1:500

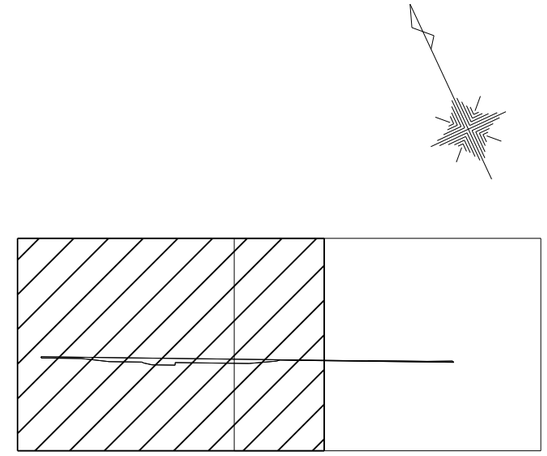

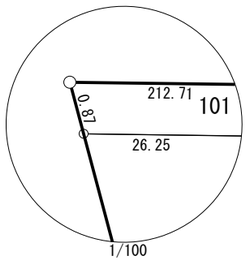


野田町
北口

野田町
芝ノ中

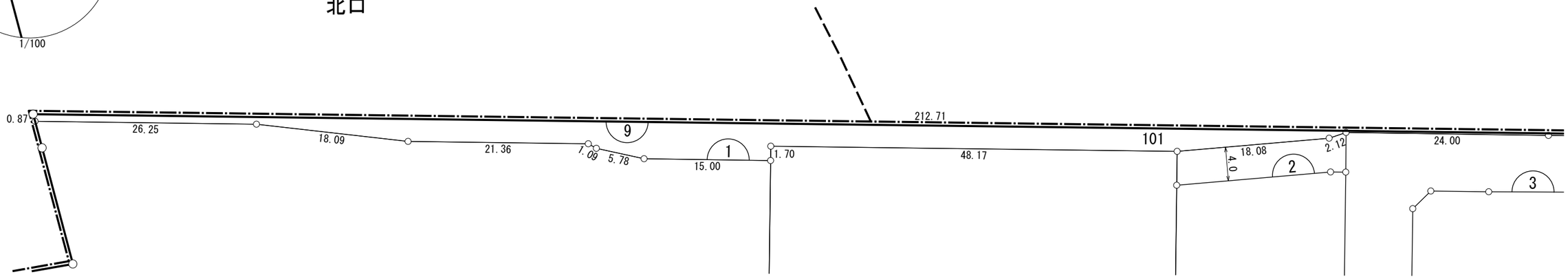


## 野田新町三丁目

全体図

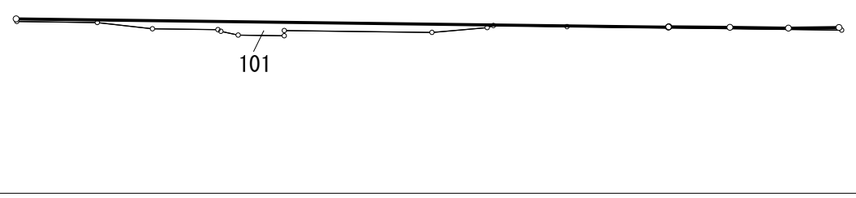


| 凡　例 | |
|---|---|
| 町　界 | |
| 字　界 | |
| 施行区域界 | |
| 街区番号 | 1 |
| 公　園 | 公 |
| 緑　地 | 緑 |
| 換　地 | |